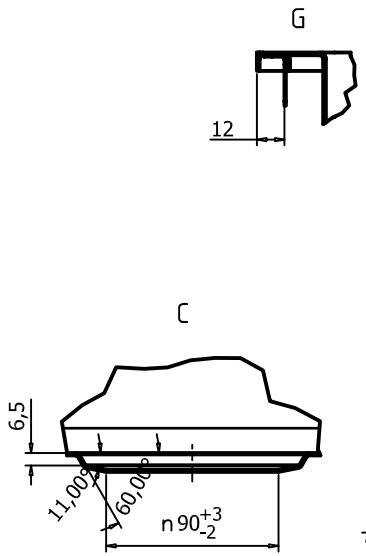
G
12
C
6,5
11,00°
60,00°
n 90+3 -2

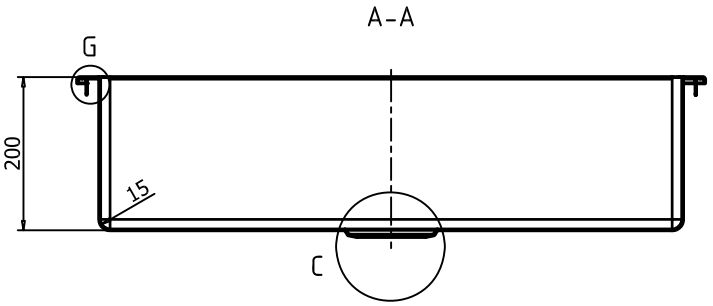
A-A
G
200
15
C

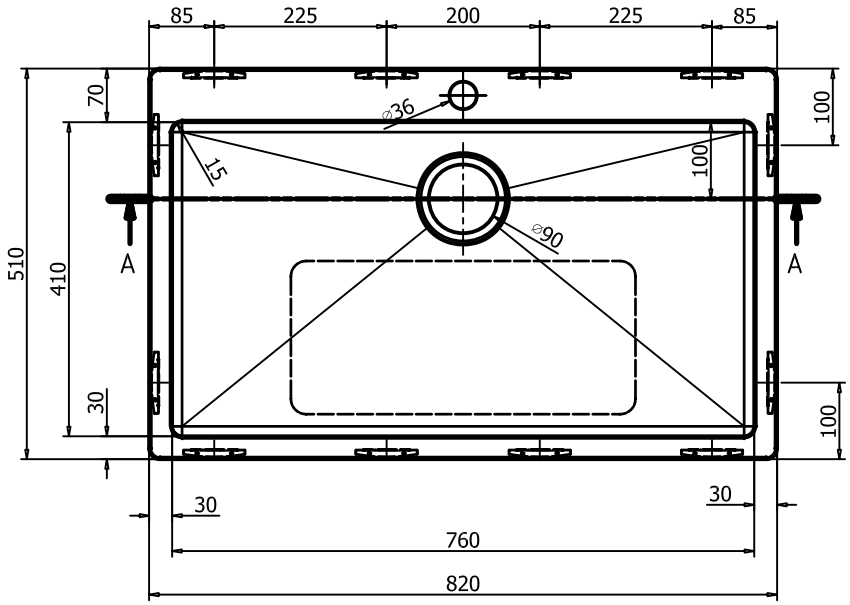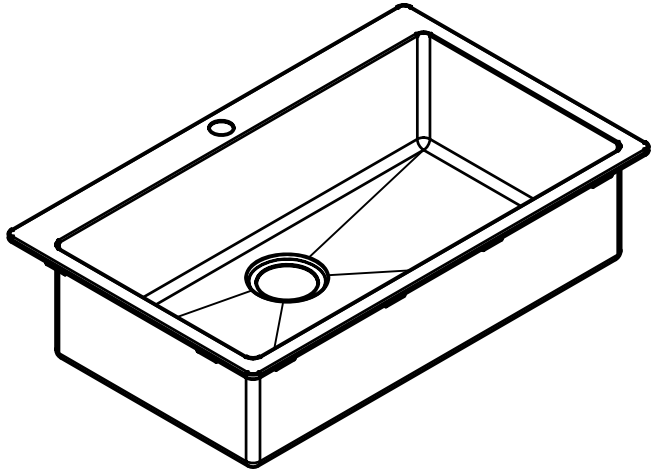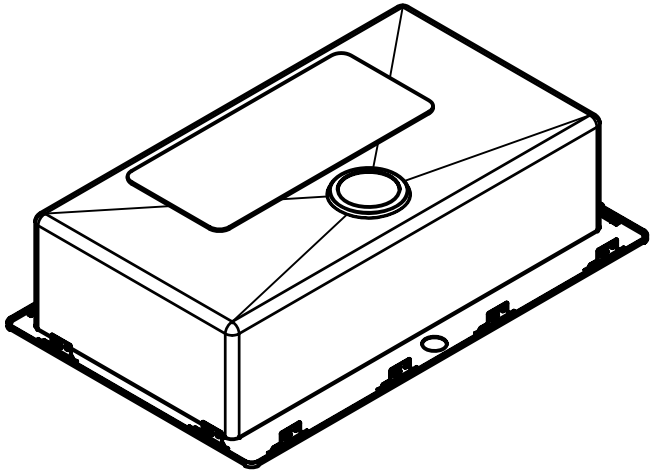
85
225
200
225
85
70
⌀36
100
15
100
⌀90
510
410
A
A
30
100
30
30
760
820