部品名	材質	素材方法
ボール	SUS304	0.8mm

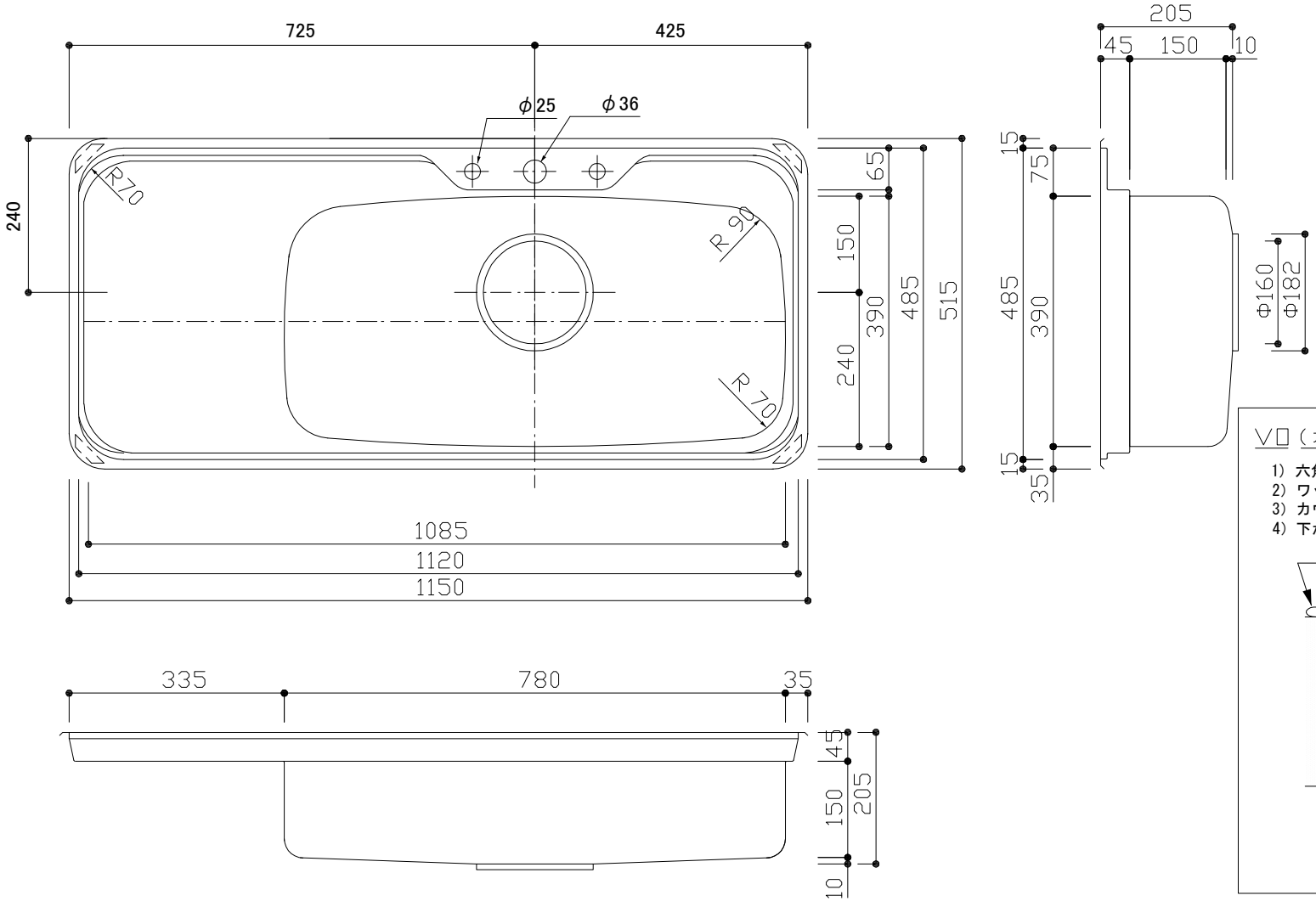

V□（オーバータイプ）取り付け方法

1）六角ボルト①をU溝に差し込む。
2）ワッシャー②・六角ナット③で固定する。
3）カウンターにシンクを載せる
4）下から止メ金具④を蝶ナット⑤でセットする。

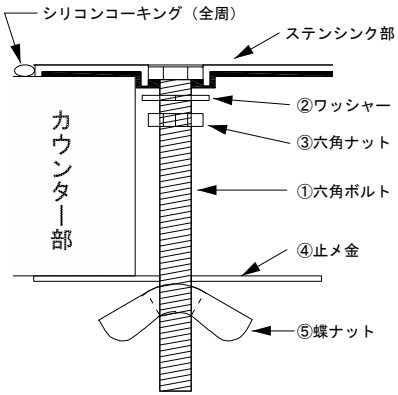

○SUS-304　0.8t　NET　6.5kg　　ボール内部梨地仕上げ・外部発泡ポシウレタン貼り
○適合部品　　排水セット：BK-P1　　水きりプレート：V型

品番	VO-11
尺度	1：10

E:kitchen　U-ARCHI　http://e-kitchen.biz/